Pardubice, Popkovice, ul. Pražská – vodovod

Vodovod

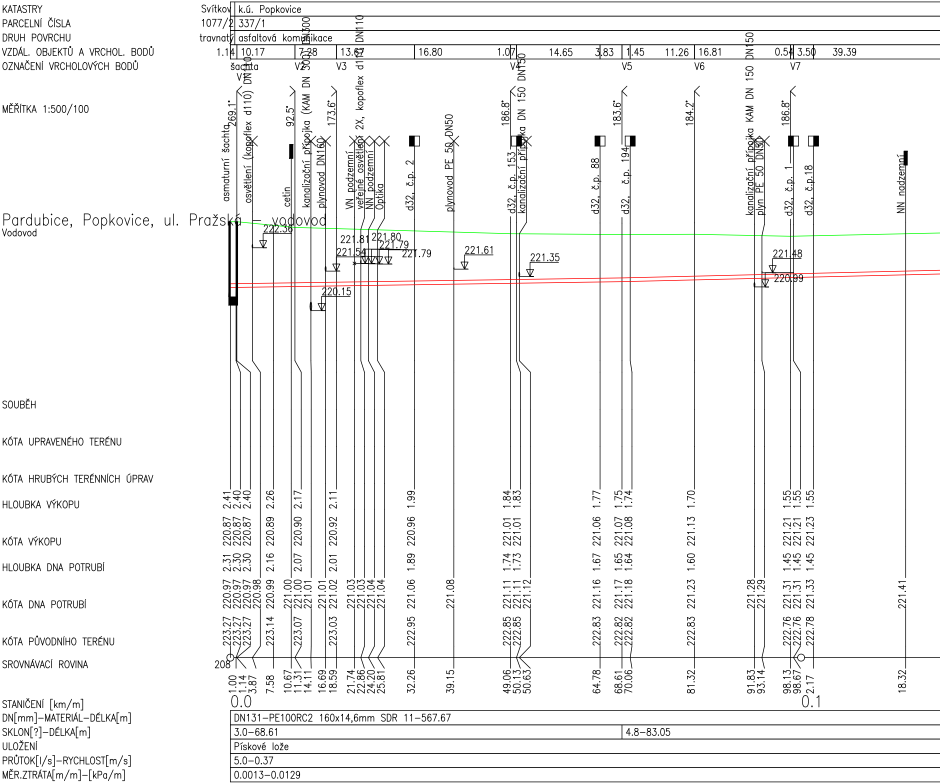

KATASTRY
PARCELNÍ ČÍSLA
DRUH POVRCHU
VZDÁL. OBJEKTŮ A VRCHOL. BODŮ
OZNAČENÍ VRCHOLOVÝCH BODŮ
MĚŘÍTKA 1:500/100
SOUBĚH
KÓTA UPRAVENÉHO TERÉNU
KÓTA HRUBÝCH TERÉNNÍCH ÚPRAV
HLOUBKA VÝKOPU
KÓTA VÝKOPU
HLOUBKA DNA POTRUBÍ
KÓTA DNA POTRUBÍ
KÓTA PŮVODNÍHO TERÉNU
SROVNÁVACÍ ROVINA
STANIČENÍ [km/m]
DN[mm]–MATERIÁL–DÉLKA[m]
SKLON[?]–DÉLKA[m]
ULOŽENÍ
PRŮTOK[l/s]–RYCHLOST[m/s]
MĚR.ZTRÁTA[m/m]–[kPa/m]
Svítkov
k.ú. Popkovice
1077/2
337/1
travnatý
asfaltová komunikace
1.14
10.17
7.28
13.67
16.80
1.07
14.65
3.83
1.45
11.26
16.81
0.54
3.50
39.39
šachta
V1
V2
V3
V4
V5
V6
V7
269.1°
92.5°
173.6°
186.8°
183.6°
184.2°
186.8°
asmaturní šachta
osvětlení (kopoflex d110) DN110
cetin
kanalizační přípojka (KAM DN 300) DN300
plynovod DN160
VN podzemní
veřejné osvětlení 2X, kopoflex d110 DN110
NN podzemní
Optika
d32, č.p. 2
plynovod PE 50 DN50
d32, č.p. 153
kanalizační přípojka DN 150 DN150
d32, č.p. 88
d32, č.p. 194
kanalizační přípojka KAM DN 150 DN150
plyn PE 50 DN50
d32, č.p. 1
d32, č.p.18
NN nadzemní
222.36
221.81
221.80
221.79
221.54
221.79
221.61
221.35
221.48
220.99
220.15
2.41 2.40 2.40 2.26 2.17 2.11 1.99 1.84 1.83 1.77 1.75 1.74 1.70 1.55 1.55 1.55
220.87 220.87 220.87 220.89 220.90 220.92 220.96 221.01 221.01 221.06 221.07 221.08 221.13 221.21 221.21 221.23
2.31 2.30 2.30 2.16 2.07 2.01 1.89 1.74 1.73 1.67 1.65 1.64 1.60 1.45 1.45 1.45
220.97 220.97 220.97 220.98 220.99 221.00 221.00 221.01 221.01 221.02 221.03 221.03 221.04 221.04 221.06 221.08 221.11 221.11 221.12 221.16 221.17 221.18 221.23 221.28 221.29 221.31 221.31 221.33 221.41
223.27 223.27 223.27 223.14 223.07 223.03 222.95 222.85 222.85 222.83 222.82 222.82 222.83 222.76 222.76 222.78
208
1.00 1.14 3.87 7.58 10.67 11.31 14.11 16.69 18.59 21.74 22.86 24.20 25.81 32.26 39.15 49.06 50.13 50.63 64.78 68.61 70.06 81.32 91.83 93.14 98.13 98.67 2.17 18.32
0.0
0.1
DN131–PE100RC2 160x14,6mm SDR 11–567.67
3.0–68.61
4.8–83.05
Pískové lože
5.0–0.37
0.0013–0.0129

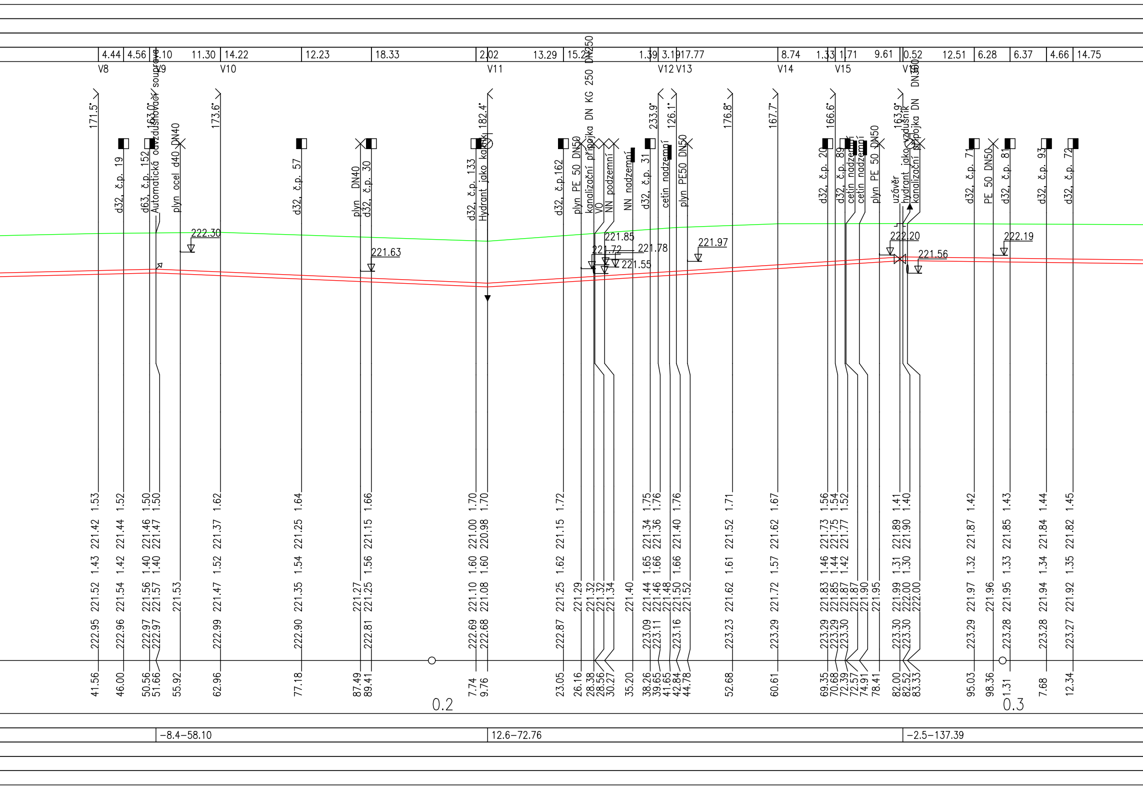
4.44
4.56
3.10
11.30
14.22
12.23
18.33
2.02
13.29
15.21
1.39
3.19
17.77
8.74
1.33
1.71
9.61
0.52
12.51
6.28
6.37
4.66
14.75
V8
V9
V10
V11
V12
V13
V14
V15
V16
171.5°
163.0°
173.6°
182.4°
233.9°
126.1°
176.8°
167.7°
166.6°
163.9°
d32, č.p. 19
d63, č.p. 152
Automatická odvzdušňovací souprava
plyn ocel d40 DN40
d32, č.p. 57
plyn DN40
d32, č.p. 30
d32, č.p. 133
Hydrant jako kalník
d32, č.p.162
plyn PE 50 DN50
kanalizační přípojka DN KG 250 DN250
VO
NN podzemní
NN nadzemní
d32, č.p. 31
cetin nadzemní
plyn PE50 DN50
d32, č.p. 20
d32, č.p. 89
cetin nadzemní
cetin nadzemní
plyn PE 50 DN50
uzávěr
hydrant jako vzdušník
kanalizační přípojka DN DN150
d32, č.p. 71
PE 50 DN50
d32, č.p. 81
d32, č.p. 93
d32, č.p. 72
222.30
221.63
221.85
221.72
221.78
221.55
221.97
222.20
221.56
222.19
1.53 221.42 1.43 221.52 222.95 41.56
1.52 221.44 1.42 221.54 222.96 46.00
1.50 221.46 1.40 221.56 222.97 50.56
1.50 221.47 1.40 221.57 222.97 51.66
221.53 55.92
1.62 221.37 1.52 221.47 222.99 62.96
1.64 221.25 1.54 221.35 222.90 77.18
221.27 87.49
1.66 221.15 1.56 221.25 222.81 89.41
1.70 221.00 1.60 221.10 222.69 7.74
1.70 220.98 1.60 221.08 222.68 9.76
1.72 221.15 1.62 221.25 222.87 23.05
221.29 26.16
221.32 28.38
221.32 28.56
221.34 30.27
221.40 35.20
1.75 221.34 1.65 221.44 223.09 38.26
1.76 221.36 1.66 221.46 223.11 39.65
221.48 41.65
1.76 221.40 1.66 221.50 223.16 42.84
221.52 44.78
1.71 221.52 1.61 221.62 223.23 52.68
1.67 221.62 1.57 221.72 223.29 60.61
1.56 221.73 1.46 221.83 223.29 69.35
1.54 221.75 1.44 221.85 223.29 70.68
1.52 221.77 1.42 221.87 223.30 72.39
221.87 72.57
221.90 74.91
221.95 78.41
1.41 221.89 1.31 221.99 223.30 82.00
1.40 221.90 1.30 222.00 223.30 82.52
222.00 83.33
1.42 221.87 1.32 221.97 223.29 95.03
221.96 98.36
1.43 221.85 1.33 221.95 223.28 1.31
1.44 221.84 1.34 221.94 223.28 7.68
1.45 221.82 1.35 221.92 223.27 12.34
0.2
0.3
−8.4−58.10
12.6−72.76
−2.5−137.39

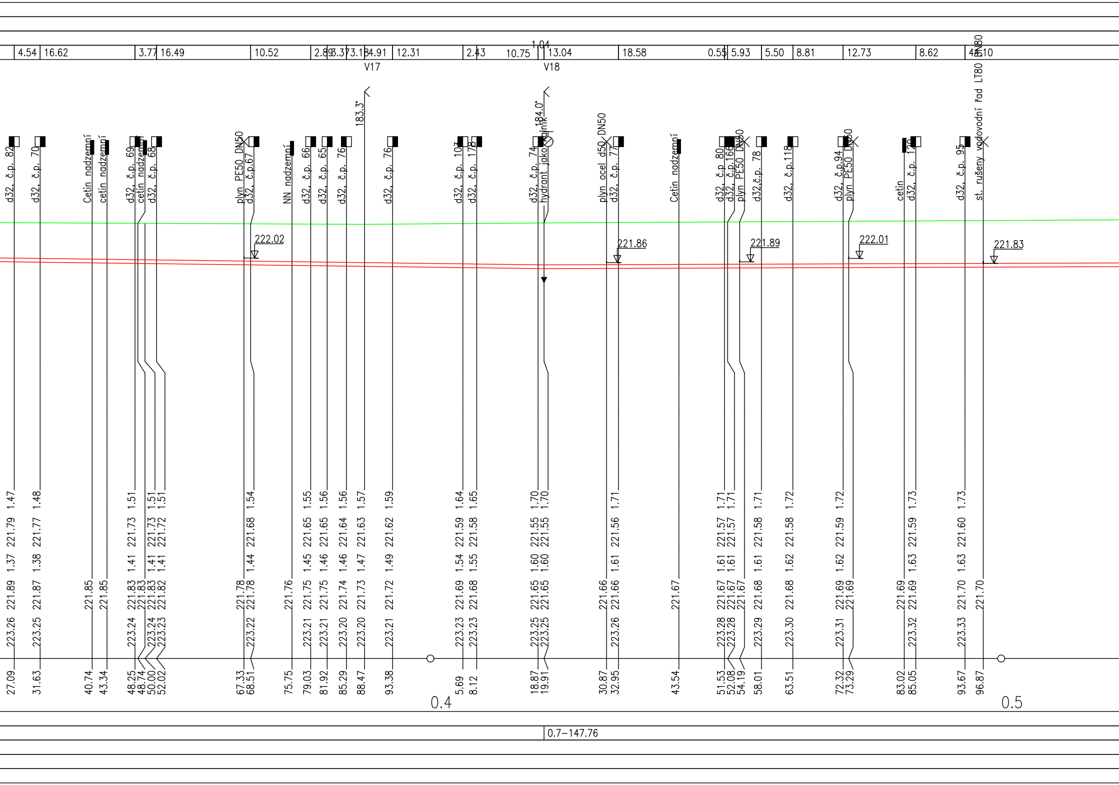
4.54
16.62
3.77
16.49
10.52
2.89
3.37
3.13
4.91
12.31
2.43
10.75
1.04
13.04
18.58
0.55
5.93
5.50
8.81
12.73
8.62
4.10
V17
V18
183.3°
184.0°
d32, č.p. 82
d32, č.p. 70
Cetin nadzemní
cetin nadzemní
d32, č.p. 69
cetin nadzemní
d32, č.p. 68
plyn PE50 DN50
d32, č.p.67
NN nadzemní
d32, č.p. 66
d32, č.p. 65
d32, č.p. 76
d32, č.p. 76
d32, č.p. 107
d32, č.p. 178
d32, č.p. 74
hydrant jako kalník
plyn ocel d50 DN50
d32, č.p. 77
Cetin nadzemní
d32, č.p 80
d32, č.p.166
plyn PE50 DN50
d32,č.p. 78
d32, č.p.118
d32, č.p.94
plyn PE50 DN50
cetin
d32, č.p. 120
d32, č.p. 95
st. rušený vodovodní řad LT80
LT80
222.02
221.86
221.89
222.01
221.83
1.47
221.79
1.37
221.89
223.26
27.09
1.48
221.77
1.38
221.87
223.25
31.63
221.85
40.74
221.85
43.34
1.51
221.73
1.41
221.83
223.24
48.25
221.83
48.74
1.51
221.73
1.41
221.83
223.24
50.00
1.51
221.72
1.41
221.82
223.23
52.02
221.78
67.33
1.54
221.68
1.44
221.78
223.22
68.51
221.76
75.75
1.55
221.65
1.45
221.75
223.21
79.03
1.56
221.65
1.46
221.75
223.21
81.92
1.56
221.64
1.46
221.74
223.20
85.29
1.57
221.63
1.47
221.73
223.20
88.47
1.59
221.62
1.49
221.72
223.21
93.38
0.4
1.64
221.59
1.54
221.69
223.23
5.69
1.65
221.58
1.55
221.68
223.23
8.12
1.70
221.55
1.60
221.65
223.25
18.87
1.70
221.55
1.60
221.65
223.25
19.91
221.66
30.87
1.71
221.56
1.61
221.66
223.26
32.95
221.67
43.54
1.71
221.57
1.61
221.67
223.28
51.53
1.71
221.57
1.61
221.67
223.28
52.08
221.67
54.19
1.71
221.58
1.61
221.68
223.29
58.01
1.72
221.58
1.62
221.68
223.30
63.51
1.72
221.59
1.62
221.69
223.31
72.32
221.69
73.29
221.69
83.02
1.73
221.59
1.63
221.69
223.32
85.05
1.73
221.60
1.63
221.70
223.33
93.67
221.70
96.87
0.5
0.7-147.76

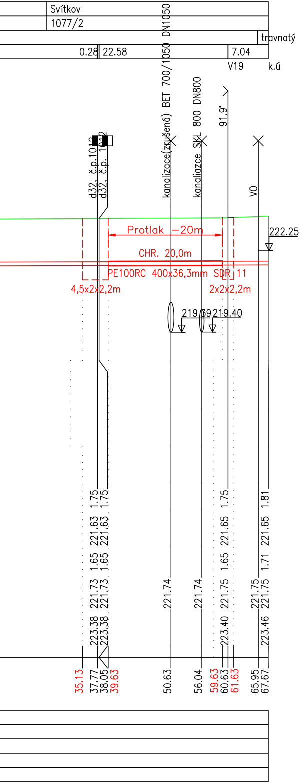
Svítkov
1077/2
travnatý
0.28
22.58
7.04
V19
k.ú
d32, č.p.1012
d32, č.p. 1012
kanalizace(zrušená) BET 700/1050 DN1050
kanaliazce SKL 800 DN800
91.9°
VO
222.25
Protlak -20m
CHR. 20,0m
PE100RC 400x36,3mm SDR 11
4,5x2x2,2m
2x2x2,2m
219.39
219.40
1.75
221.63
1.65
221.73
223.38
1.75
221.63
1.65
221.73
223.38
221.74
221.74
1.75
221.65
1.65
221.75
223.40
221.75
1.81
221.65
1.71
221.75
223.46
35.13
37.77
38.05
39.63
50.63
56.04
59.63
60.63
61.63
65.95
67.67

Zodpovědný projektant	Vypracoval	Technická kontrola
Ing.Tereza Hatková	Ing. Tereza Hatková	Ing. Lubor Dítě
Tereza Hatková	Tereza Hatková	
Kraj: Pardubický	Město: Pardubice	
Investor: Vodovody a kanalizace Pardubice, a.s., Teplého 2014, 530 02 Pardubice		

MULTIAQUA

MULTIAQUA s.r.o.
IČO: 60113111
DIČ: CZ60113111

Veverkova 1343/1
Pražské Předměstí
500 02 Hradec Králové

Pardubice, Popkovice, ul. Pražská - vodovod

SO 01 Vodovod

Podélný profil vodovodu

Stupeň	SP
Datum	02/ 2024
Zakázkové číslo	M24/018
Formát	8 x A4
Měřítko: 1:500/100	Číslo přílohy: D.1.02

Předložená dokumentace je duševním vlastnictvím firmy Multiaqua s.r.o., Hradec Králové